il Legno®
BY ITALIALEGNO

Collezione porte
LINEA FASHION

CERT IND
Sistema di Gestione Certificato
ISO 9001

AZIENDA CON SISTEMA DI QUALITÀ
CERTIFICATO UNI EN ISO 9001

LA NOSTRA AZIENDA

Sin dal 1976 la nostra azienda si dedica alla progettazione e produzione di porte di altissimo pregio, dagli elevati valori prestazionali e in una vasta gamma di modelli, finiture, essenze e laccati.

Costruite attraverso sistemi tecnologici all'avanguardia, le porte Il Legno si distinguono per gli elevati standard qualitativi caratteristici delle lavorazioni artigianali Made-in-Italy, grazie a cui è possibile realizzare prodotti esclusivi e su misura, a seconda delle esigenze del cliente, in grado di unire design, funzionalità, sicurezza ed affidabilità a lungo termine.

La selezione delle migliori materie prime nel pieno rispetto dell'ambiente, la consulenza tecnica fornita da esperti e la puntualità del servizio sono i principali fattori che nel corso del tempo hanno contribuito a rafforzare una filosofia aziendale basata sulla piena soddisfazione del cliente.

Le porte Il Legno sono in grado di armonizzarsi a qualsivoglia tipologia di ambiente, stile d'arredamento o preferenza estetica grazie all'ampio ventaglio di materiali, finiture e accessori offerti, ciascuno dei quali si contraddistingue per qualità e cura nei dettagli, entrambi elementi cardine nella realizzazione di ogni singolo prodotto.

La produzione Il Legno è inoltre completata da armadiature, complementi d'arredo e boiserie su misura, che consentono di realizzare ambienti dall'elevato valore funzionale ed estetico.

COLLEZIONE "LINEA FASHION"

Telaio in legno listellare spessore mm. 40 raggio 3/4 con battuta, guarnizione, fresate per incastro coprifili.

Coprifilo lato interno da mm. 70x10, lato bello porta da mm. 90x10, entrambi con aletta ad incastro.

Ante spessore mm. 44 con massello perimetrale in abete giuntato FJ per eliminare i nodi e risacche di resina, supporti in MDF da mm. 5, alveolare in cartone resinato pesante a foro 20/25, tappi di rinforzo altezza serratura. Le ante sono spazzolate e incise laccato Bianco **RAL 9016**, telai e coprifili rivestiti per il Bianco Matrix. Altre finiture/colorazioni RAL e/o NCS a scelta, i telai e coprifili saranno laccati in tinta.

Ferramenta cromo satinato, cerniere a scomparsa in registrazione 3D, tre per anta, serratura magnetica.

** Le tonalità del colore presenti nel catalogo non sono vincolanti ai fini della fornitura delle porte stesse, in quanto riportate con un procedimento di stampa.*

Il Legno produce anche porte ACUSTICHE CERTIFICATE e porte REI CERTIFICATE, realizzate con la maggior parte delle finiture presenti in questo catalogo.

621
TIFFANY (spazzolata)

DA UN AMBIENTE ALL'ALTRO CON "IL LEGNO"

652
TIFFANY

621
GRACE (spazzolata)

652
GRACE

DESIGN DI IMPATTO IN COMPOSIZIONI ESCLUSIVE.

621
GRACE LIGHT
(spazzolata)

652
GRACE LIGHT

Spazzolatura orizzontale molto scolpita al centro e montanti con spazzolatura più leggera in verticale.

621
HOLLY(spazzolata)

Tutte le porte FASHION modello 652, sono realizzate con montanti da 13 cm e pannello centrale in vetro temprato satinato bianco.

652
HOLLY

617 RIGA
SAVIOLA
(spazzolata)

Dettaglio della lavorazione del pannello tramite spazzolatura superficiale per conferire un leggero effetto venato piacevole al tatto e alla vista, con successiva laccatura in colorazione RAL o NCS a scelta.

617 RIGA
RAL 1000
(spazzolata)

PERSONALITÀ ED ELEGANZA PER UNO STILE UNICO

617 RIGA
7035
(spazzolata)

Roto

Scorrevole a incasso

A libro

Scorrevole esterno muro
con o senza controbattuta

SISTEMI DI APERTURA/CHIUSURA e MISURE

Scorrevole incasso sx

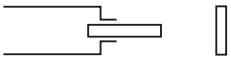

Scorrevole incasso dx

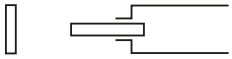

Scorrevole incasso doppia anta

Scorrevole esterno muro sx

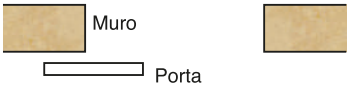

Scorrevole esterno muro dx

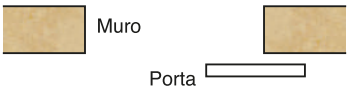

Aumenta lo spazio “Di qua - Di là - Roto”

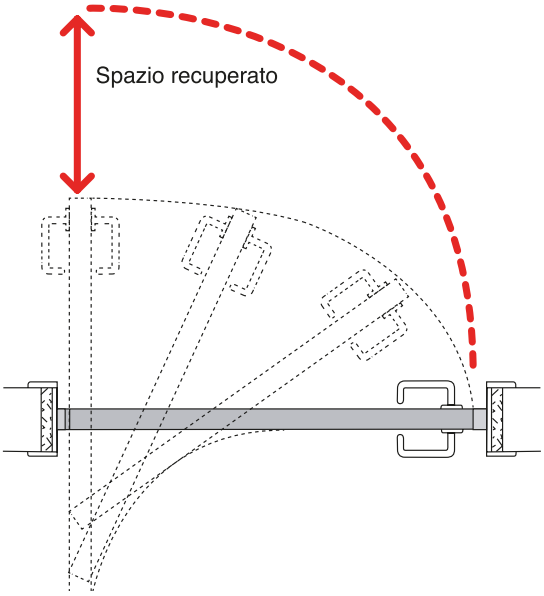

Apertura “via-vai” (saloon)

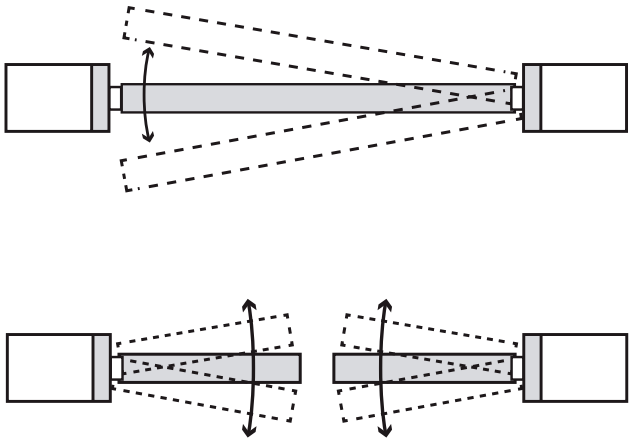

Senso di apertura porta classica

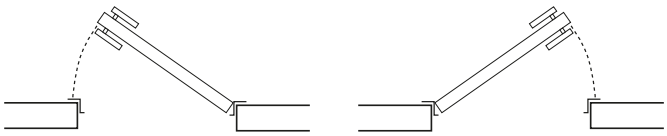

Spinta destra Spinta sinistra

Senso di apertura porta a libro

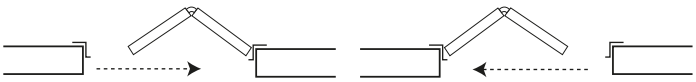

Spinta destra Spinta sinistra

MISURE STANDARD E A SUPPLEMENTO

Misura foro muro minima:
69 - 74 - 79 - 84 - 89 - 94 - 99 - 109 x 215
Misure passaggio
60 - 65 - 70 - 75 - 80 - 85 - 90 - 100 x 210 x 10,7

Realizzazioni a misura, in doppia anta, con sopra luce e per i modelli lisci è possibile la versione in pendenza.

SERRATURA MAGNETICA E CERNIERA A SCOMPARSA 3D:
di serie su tutti i modelli della “LINEA FASHION”.

FINITURE

Le porte della Linea FASHION sono realizzate di serie nella tonalità RAL 9016, ma possono essere personalizzate in tutte le colorazioni RAL e NCS, su specifica richiesta del cliente con relativo supplemento.

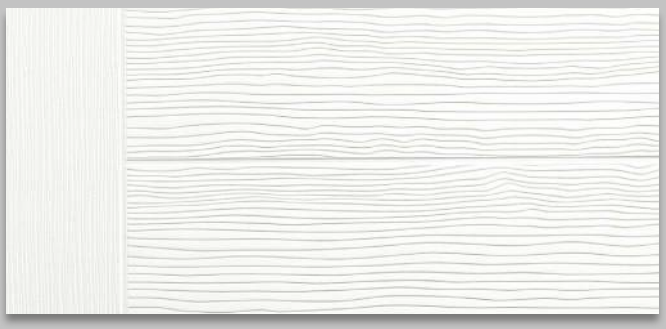

TIFFANY

Colori PERSONALIZZATI

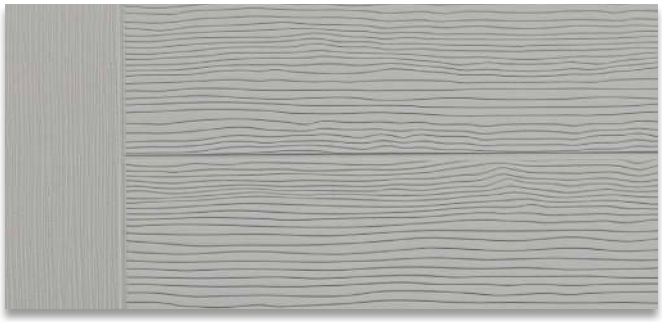

GRACE

GRACE LIGHT

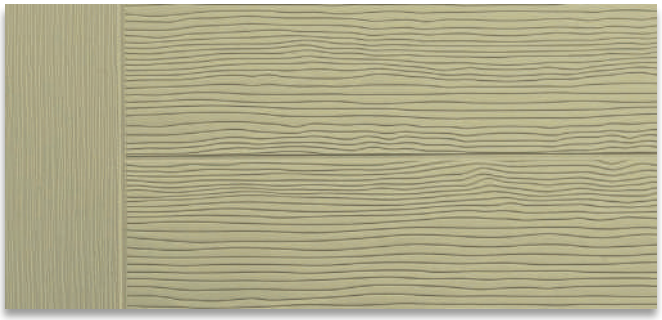

HOLLY

** Le tonalità di colore presenti nel catalogo non sono vincolanti ai fini della fornitura delle porte stesse, in quanto riportate con un procedimento di stampa.*

MANIGLIE

ROBOT

MILLA_LC31

ROBOQUATTRO

ROBOQUATTRO S

ROBOCINQUE

ROBOCINQUE S

ELLE

ELLESSE

TAIPAN

ALBA

ESPRIT

FEDRA

Via Robert Fulton, n.9
40017 - San Giovanni in Persiceto
Bologna (ITALIA)

Tel. +39 051 6810988
Tel. +39 051 734959
Fax +39 051 6811343

info@italialegno.it
www.italialegno.it